19-1319

EURONETWORK
CUSTOMISED CONNECTIONS SINCE 1989

Stecker mit Schutzkontakt, italienische Ausführung
Mains line plug with earthing contact, Italian version

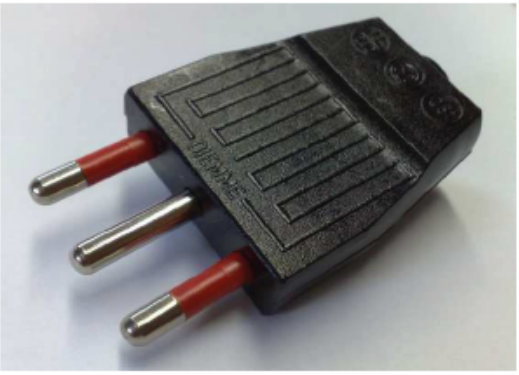

Gewicht / *Weight* 25 g

RoHS

Beschreibung / *Description*

Wiederanschließbare Ausführung für flexible Leitungen H05VV-F 3G0,75 mm², 3G1,0 mm² und 3G1,5 mm²

Rewireable, for supply line H05VV-F 3G0,75 mm², 3G1,0 mm² and 3G1,5 mm²

Technische Daten / *Specifications*

Nennspannung / *Rated voltage*	250 VAC
Nennstrom / Rated current	16 A
Bauart / *According to*	–
Anschlüsse / *Type of terminals*	Schraubanschluss / *Screw terminals*
Kontakte / *Material of terminals*	Ms
Kontaktträger / *Carrying parts*	Polycarbonat / *Polycarbonate*
Gehäuse / *Cover*	Polycarbonat / *Polycarbonate*

Abmessungen / *Dimensions*

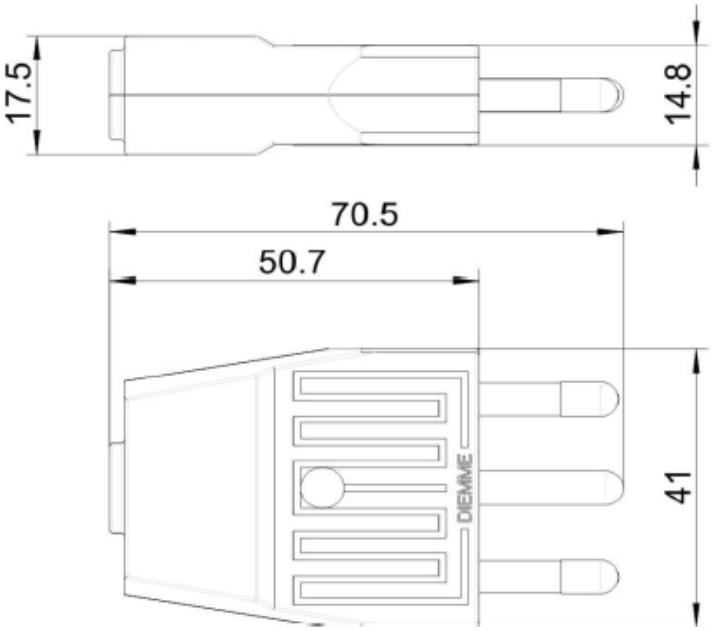

	N	L	PE
Abisolierung / Wire stripping:	30 mm	30 mm	30 mm

*** Technical data are subject to change*